Автоматическая непрерывная высокоскоростная картонажная машина для картонажной машины для зубной пасты

Детальные изображения

Colgate
Cavity Protection
Colgate
Cavity Protection
Mepiform Self
CANNI
CANNI

1

place for empty boxes

Customizable, according to box size and dimensions

2

Vacuum suction box

Vacuum picks up the box with a quick turn and puts it in the trans-port belt

3

product push

Automatic induction, boosting the product into the box

4

folding device

Under high-speed operation, it can be folded automatically and quickly, and the production can be completed

Contact us

Приложение

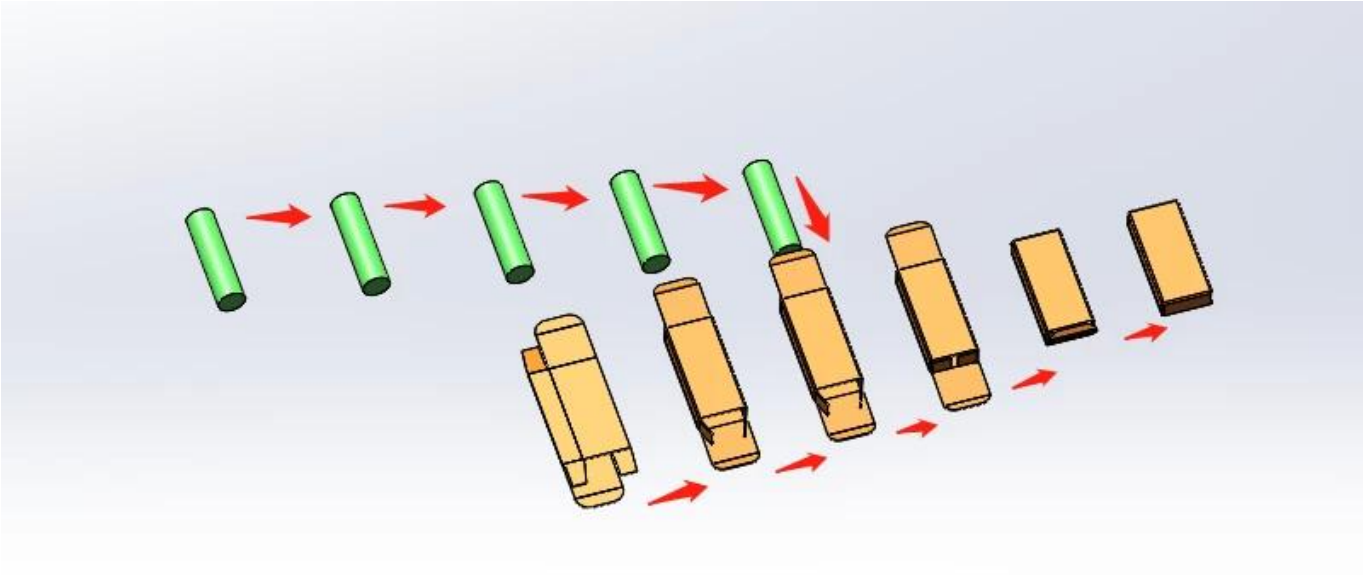

Colgate
MFP
Colgate
MFP
Colgate
MFP

Close-up
Close-up
Close-up
Close-up

Colgate
Cavity Protection
Colgate
Cavity Protection

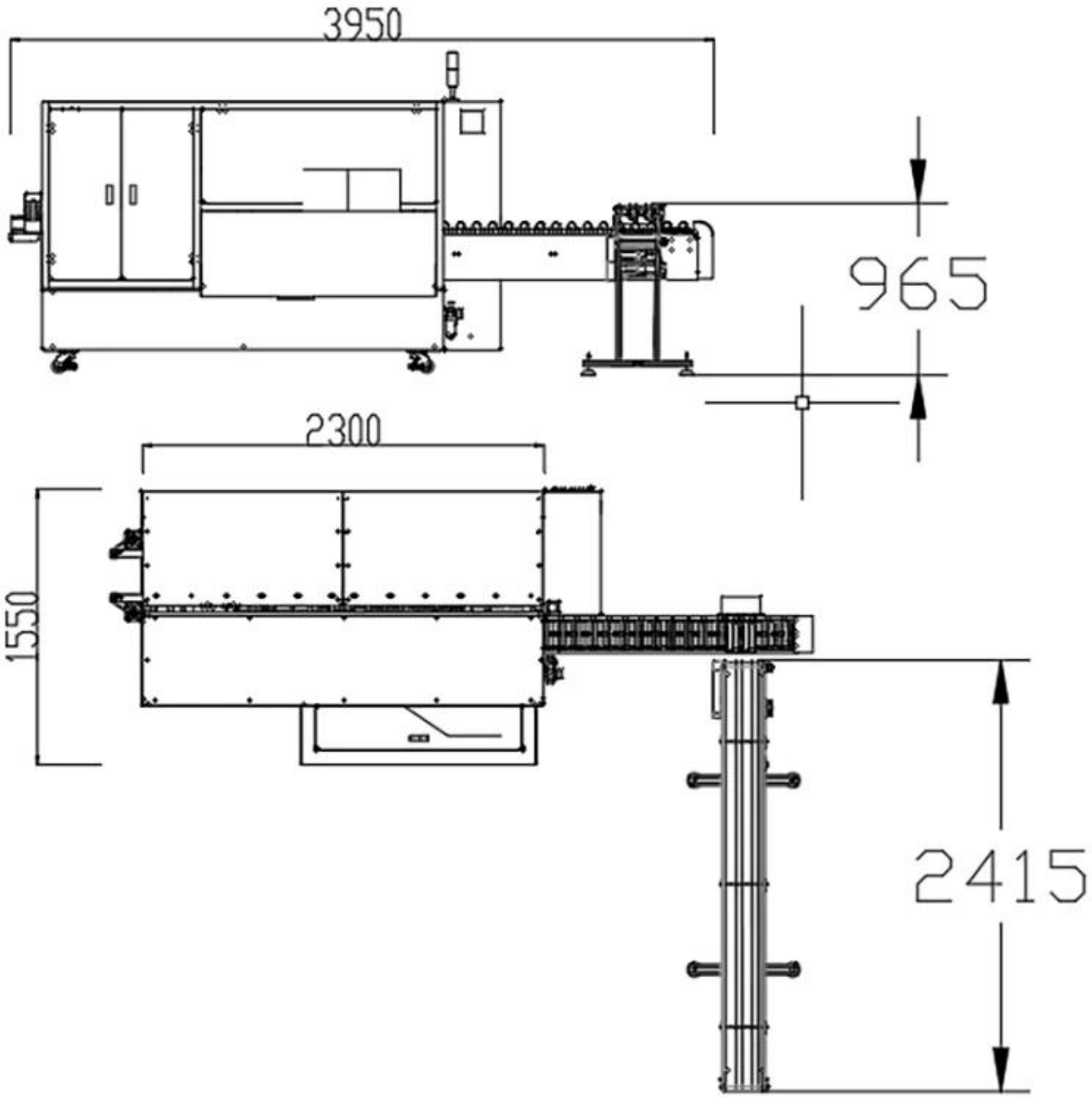

Преимущества продукта

Высокоскоростная упаковка: DS-GS150 работает с поразительной производственной скоростью 100–150 коробок в минуту, обеспечивая быструю и эффективную упаковку, отвечающую требованиям высокопроизводительных отраслей.

Инновационная интеграция: эта машина плавно объединяет свет, газ и электричество, в результате чего создается мощное упаковочное решение, оптимизирующее эффективность, стабильность и качество.

Универсальное применение. Разработанный для повседневной химической и фармацевтической продукции, DS-GS150 удовлетворяет широкий спектр потребностей в упаковке, обеспечивая гибкость и адаптируемость к различным отраслям промышленности.

Оптимизированный процесс: методы непрерывного открытия и толкания коробок обеспечивают плавную и стабильную упаковку, сводя к минимуму время простоя и увеличивая

производительность.

Экономия рабочей силы: благодаря высокоскоростной автоматизации DS-GS150 значительно снижает потребность в ручном труде, способствуя экономии затрат и повышению эксплуатационной эффективности.

Спецификации продукта

Model:	DS–GS150
carton size range:	L 110–200 * W 30–70 * H 18–45mm (can be customized according to product)
Paper Requirements Scope:	300 g/m2 ≤ Best for paper:350 g/m2 ≤ 450 g/m2
Paper requirements:	The indentation of the paper box is not less than 0.4mm, with a pre folding effect
Production capacity:	100–150box/min
Total power:	3 KW
Equipment dimensions:	About L3950 * W1550 * H1730mm
Machine weight:	About 2T

Компания Foshan Dession Packaging Machinery Co., Ltd. расположена в китайском машиностроительном центре ----город Фошань Наньхай, поездка до Гуанчжоу занимает всего 30 минут, а до Шэньчжэня/Гонконга - 2 часа. Dession — это комплексная современная компания, объединяющая исследования, производство и продажу. Это ведущий производитель ротационных упаковочных машин, вертикальных упаковочных машин для порошков/гранул/жидкостей, автоматических линий подачи, поточных упаковочных машин и вспомогательного оборудования.

Компания успешно разработала более 80 видов упаковочных машин и сопутствующего оборудования, большинство из которых прошли Сертификация CE по европейскому стандарту.

Our Customers

Contact us

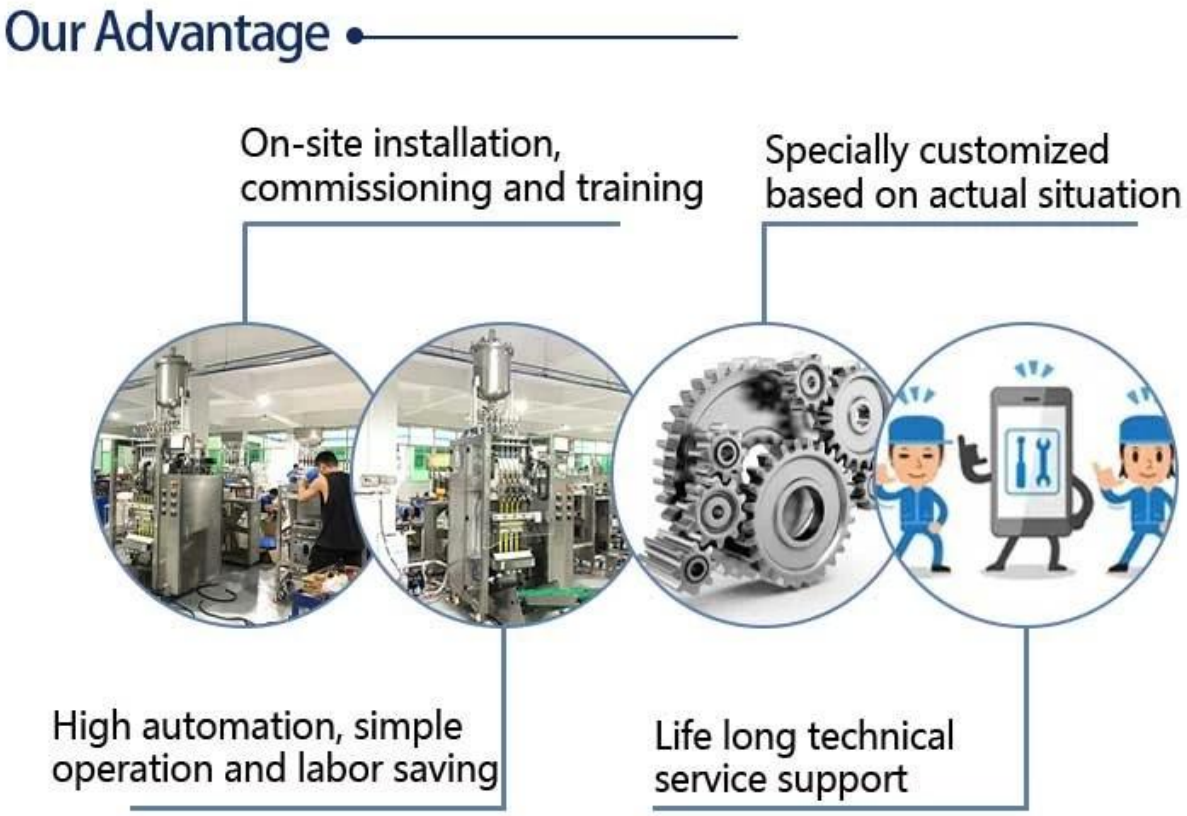

В Dession работает профессиональная команда, которая предоставляет клиентам различные упаковочные решения.
Полностью понимая потребности клиентов, инженеры разрабатывают наиболее подходящее решение.
У нас есть собственный цех по обработке и сборке, а также процесс проверки и отладки качества, чтобы гарантировать качество машины.
После приемки заказчиком они упаковываются в деревянные ящики международного стандарта и отправляются.
Если у клиентов возникнут какие-либо вопросы во время использования машины, мы ответим на них вовремя.

1. Благодаря профессиональной команде послепродажного обслуживания мы можем предоставить вам удовлетворительное и техническое обслуживание независимо от того, в какой стране вы находитесь;
2. Любые видео по установке, регулировке, настройке, обслуживанию упаковочной машины доступны любому покупателю;
3. Если у вас возникли проблемы при использовании машины и видео не могут помочь, наш

техник проведет с вами видеочат, чтобы решить вашу проблему;

(Примечание: чтобы сэкономить ваши расходы, мы предлагаем вам различные услуги видеочата, но если вы настаиваете на обслуживании за границей, вы оплатите транспортные расходы и расходы на технического специалиста.)

Contact us

PACKAGING SHIPPING

После получения оплаты дата доставки будет через 15-30 рабочих дней, по воздуху, по морю или экспресс (DHL и т. д.)

Latvia
Russia
Belarus
Kazakhstan
Mongolia
Uerine
Uzbekistan
Kyrgyzstan
North Korea
United States
Greek
Turkey
Tajikistan
South Korea
Israel
Iraq
Iran
Pakistan
Bangladesh
Egypt
Mexico
UAE
India
Thailand
Saudi Arabia
Myanmar
PPhilippines
Panama
Ghana
Nigeria
Uganda
Vietnam
Sri Lanka
Ecuador
Indonesia
Congo
Tanzania
Bolivia
Australia
Chile
Argentina
New Zealand