Высокоскоростная автоматическая машина для упаковки кофейных зерен с четырьмя швами VFFS в вертикальную форму, наполнение и запечатывание

INTRODUCE

Многоголовочная упаковочная машина с весами подходит для упаковки гранулированных, хлопьевидных, ленточных и блочных материалов, таких как кофейные зерна, орехи, сухофрукты, картофельные чипсы, попкорн, макароны, конфеты, корма для домашних животных, пельмени, быстрозамороженные продукты, аппаратные аксессуары и т. д.
Он подходит для различных типов упаковочных пленок, таких как OPP, PET, PA, PE, CPP и алюминизированная пленка.

APPLICATION SCENARIOS

Sample

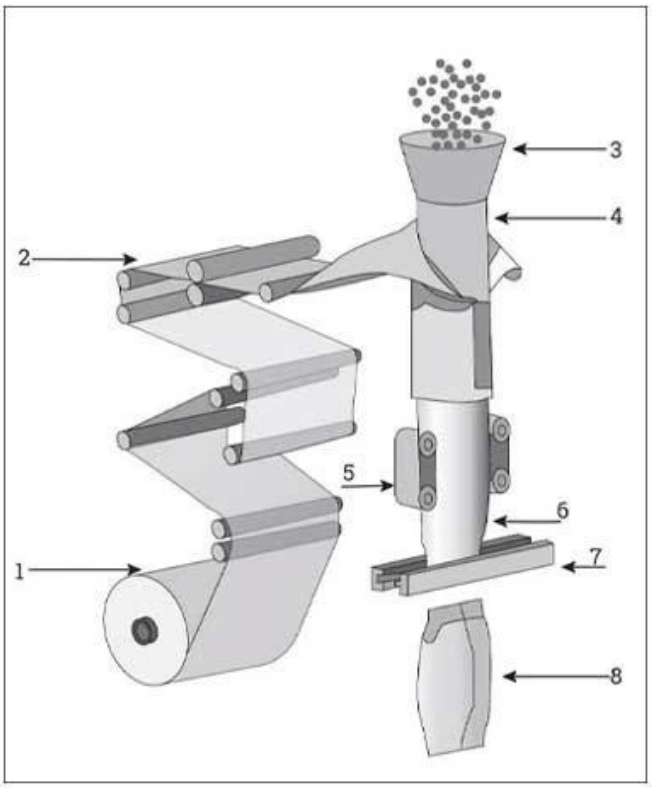

MACHINE ADVANTAGES

1. Машина новая по дизайну, красивая, с идеальной конструкцией и передовыми технологиями.

2. Компьютерная система управления PLC известной марки и панель управления цветным сенсорным экраном. Сделайте работу более простой и высокоэффективной.

3. Устройство автоматической сигнализации и значительное снижение потерь.

4. Импортная система вытягивания пленки с серводвигателями и электрический сенсорный контроль делают ее более точной и эффективной, создавая идеальную форму пакета.

5. Можно изготовить пакеты различной формы, такие как пакеты-подушки, пакеты со складками, целые пакеты, пакеты с застежкой, пакеты с уплотнением и т. д.

6. Оптоволоконный датчик обнаруживает материалы, отсутствие упаковки без материалов, экономию упаковочной пленки.

7. Измерение веса, изготовление, наполнение, запечатывание, резка и подсчет пакетов могут выполняться автоматически.

8. Встроенный модуль взвешивания экономит место и повышает общую скорость упаковки.

9. Бесшумный шаговый двигатель для улучшения стабильных условий работы и уменьшения вибрации и шума.

10. Использование высококачественной стали и фирменных деталей обеспечивает длительный срок службы машины.

11. Высокочувствительное фотоэлектрическое отслеживание цвета глаз, точное позиционирование резки, отличная производительность машины и красивая упаковка.

CONTACT NOW

MACHINE DETAIL MARKINGS

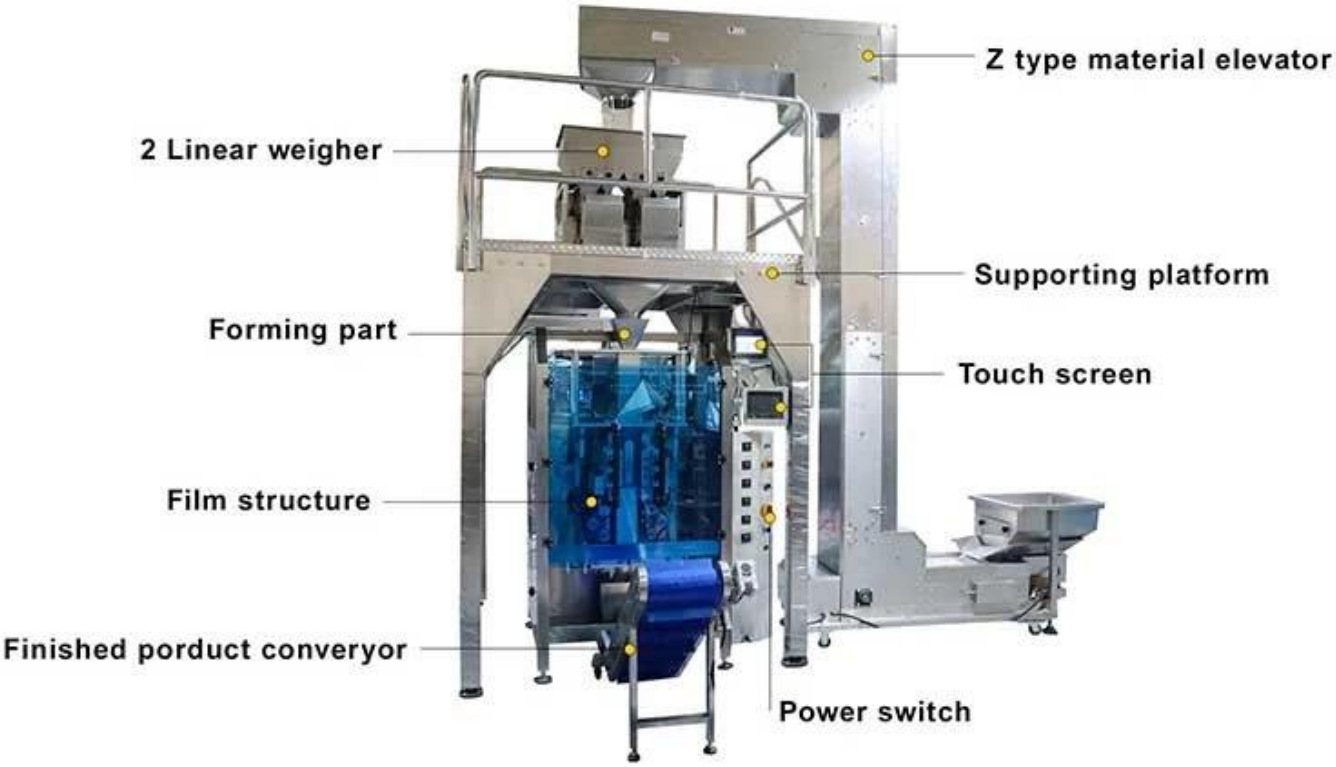
Z type material elevator
2 Linear weigher
Supporting platform
Forming part
Touch screen
Film structure
Finished porduct converyor
Power switch

DETAIL

TOUCH SCREEN

A

The touch screen can store parameters and adjust them at will, which is simple and convenient

B

Z TYPE HOIST

Automatic product loading, with built-in protective cover, making it more convenient

ROLL FILM

C

Automatic film rolling, smooth film pulling without jamming, etc.

D

MEASURING CUP

The weight can be set, freely adjusted, accurate measurement, high precision

BAG FORMER

E

Automatic bag making, lapel structure, smooth lapel, intelligent bag making

F

HEAT SEAL CUT

Heat sealing and cutting, sealing can be customized according to needs.

CONTACT NOW

COMPANY PROFILE

FOSHAN DESSION PACKAGING MACHINERY CO., LTD.

Foshan Dession Packaging Machinry o, Ltd. is ocated in China Machinery Center, Nanhai District,-Foshan city, Dession is a collection of research and-development,manufacturing, ales and ater-sales service in one of the high-tech enterprises, It has the self-import and export rights.DE newsleter focusing orproduction and research and development, all kinds of bag packaging machine, flling machine, and the research and development and manufacture oiautomatic packapine line.with superior performance advanced technoley,easy operation. easy maintenance.safe, durable widely used in puffed food. snacfood,frozen food, agricultural and sideline products, medicine, chemical prodiand otherfields-to meetthe needs of customers

9000 Square Meters of Factory Buildings

15Years Focus on packaging machinery

More than 80 Technicians and employees

More than 100 Packing machine modle

WORKSHOP DIAGRAM DISPLAY

FILLING MACHINE WORKSHOP

LARGE VERTICAL WORKSHOP

PILLOW MACHINE WORKSHOP

SMALL VERTICAL WORKSHOP

CARTONING MACHINE WORKSHOP

MULTI-TRAIN WORKSHOP

CONTACT NOW

CERTIFICATE DISPLAY

it owns more than 20 authorized intelectual property rights and has passed ISO9001 cetifcation everv vear.

Certificate of Honor

Patent certificate

‹ CUSTOMER TESTIMONIALS ›

True praise and good quality are all based on customer needs

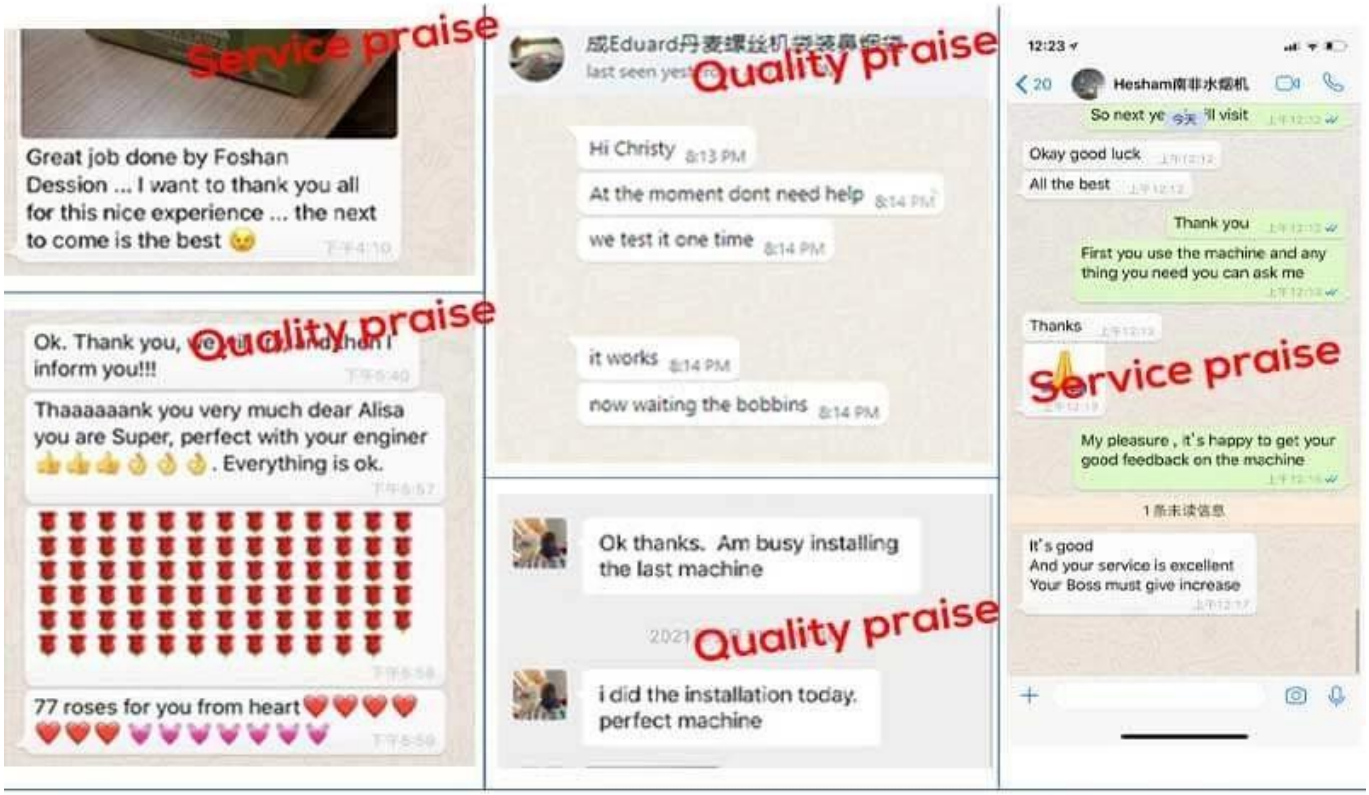

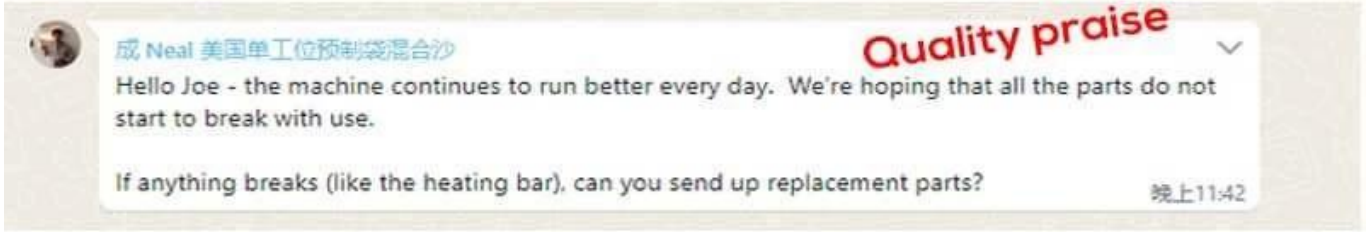

‹EXHIBITIONS & CUSTOMER VISITS›

International exhibition

Customer visit

CONTACT NOW

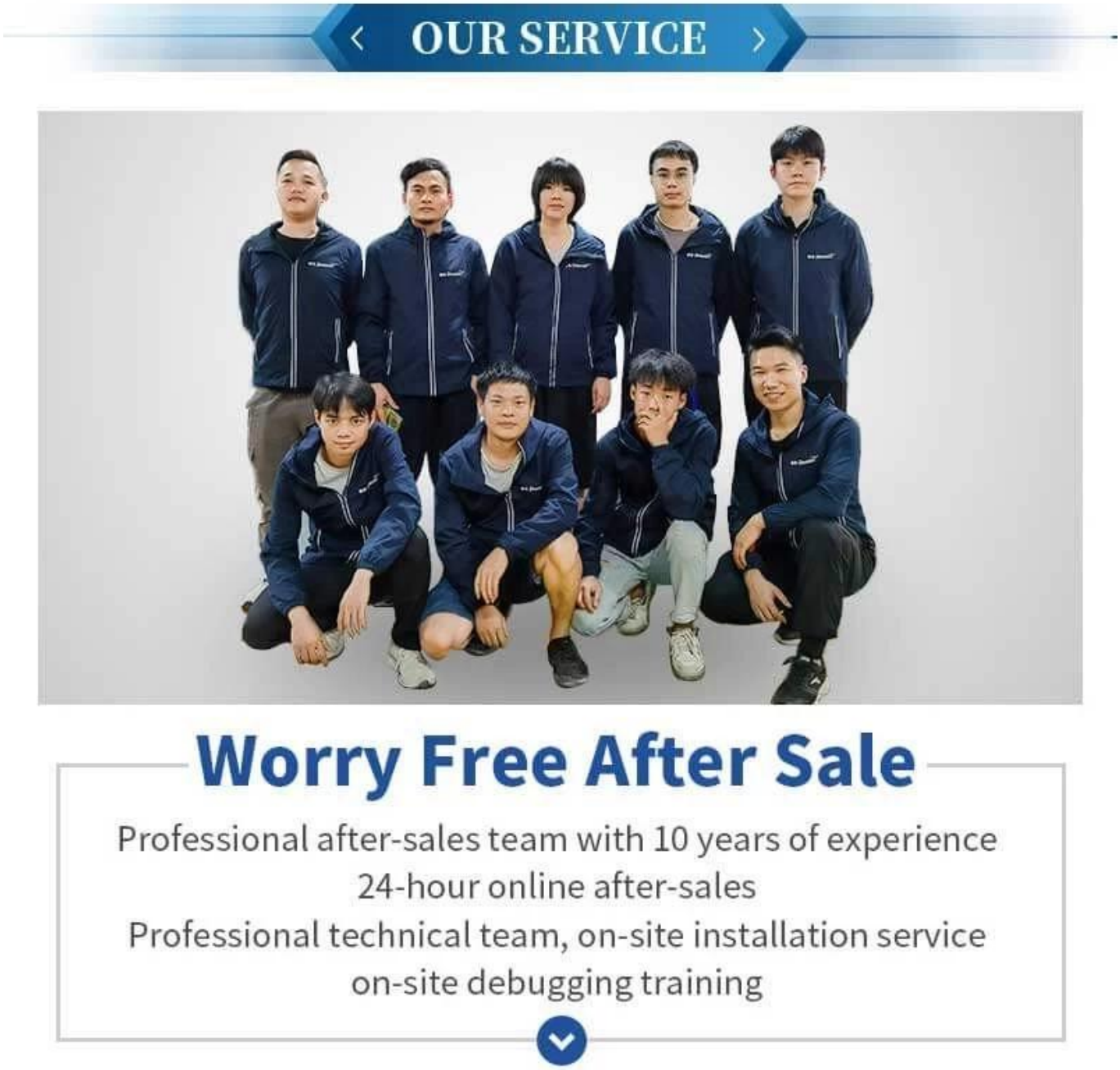

Благодаря профессиональной команде послепродажного обслуживания мы можем предоставить вам удовлетворительное техническое обслуживание независимо от того, в какой стране вы находитесь;
Любые видео по установке, регулировке, настройке и обслуживанию упаковочной машины доступны любому покупателю;
Если у вас возникли проблемы при использовании машины и видео не могут помочь, наш техник свяжется с вами в видеочате, чтобы решить вашу проблему;
(Примечание: чтобы сэкономить ваши расходы, мы предлагаем вам

различные услуги видеочата, но если вы настаиваете на услуге за границей, вы оплатите транспортные расходы и расходы на технического специалиста.)

После получения оплаты дата доставки будет через 15-30 рабочих дней, по воздуху, по морю или экспресс (DHL и т. д.)

Часто задаваемые вопросы

Вопрос 1. Вы производитель?

A1: Да, мы являемся опытным производителем с собственным брендом и производственными линиями, приглашаем вас посетить наш завод в удобное для вас время.

B2. Как насчет качества продукции?

A2: Наши специалисты и команды контроля качества тестируют продукты один за другим, используя линии старения, профессиональные устройства и инструменты, чтобы гарантировать качество всей продукции.

Вопрос 3. Как насчет цены?

A3: Мы являемся производителем и всегда предлагаем нашим клиентам самые конкурентоспособные цены.

Вопрос 4. Как сделать заказ?

A4: свяжитесь с онлайн-сервисом или отправьте нам электронное письмо напрямую, мы ответим вам с ценой продукта, характеристиками, упаковкой и т. д. в ближайшее время. Спасибо.

Вопрос 5. Могу ли я отправить вам образцы для тестирования?

A5: Да! Вы можете прислать нам свою продукцию для тестирования на нашей машине.

Вопрос 6. Сколько времени занимает доставка?

A6: Обычно это 5-10 дней, если товар есть на складе. или 15-30 дней, если товара нет на складе.